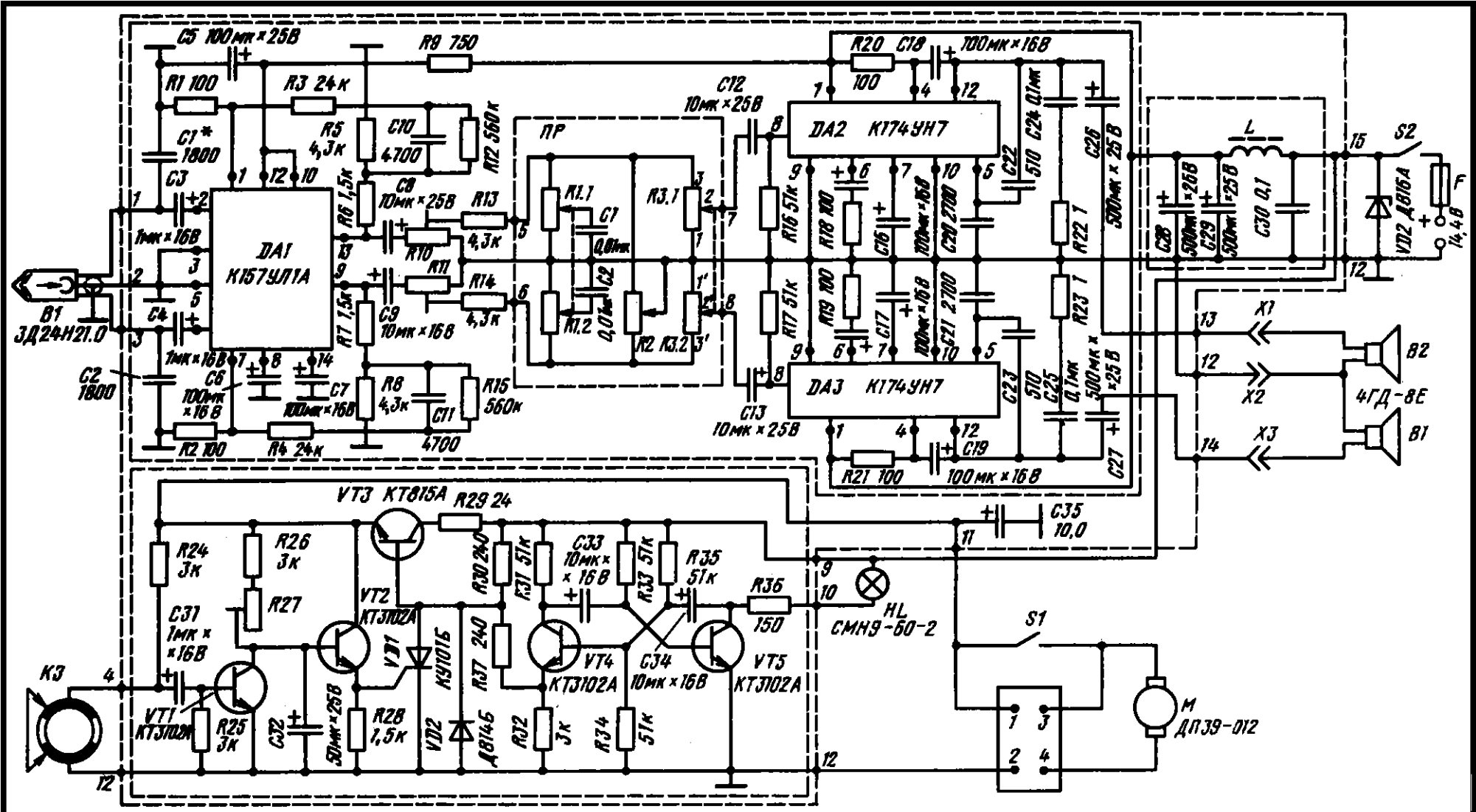

Принципиальная электрическая схема магнитофона «Электроника-авто-301-01-стерео»